MU-N-T403xx ET 403 Spur N
Steuerwagen mit Antrieb

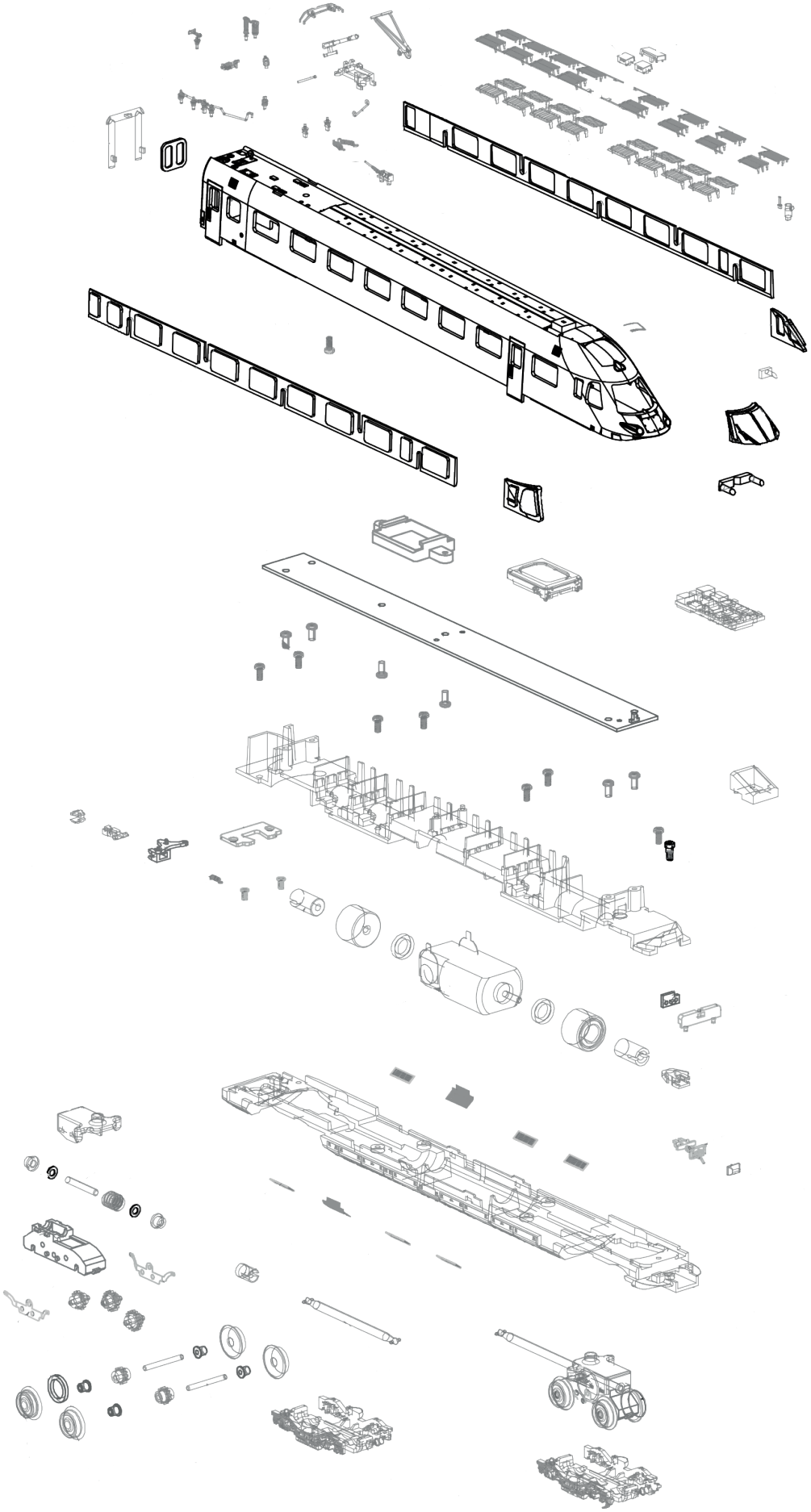

MU-N-T403xx ET 403 Spur N
Steuerwagen ohne Antrieb

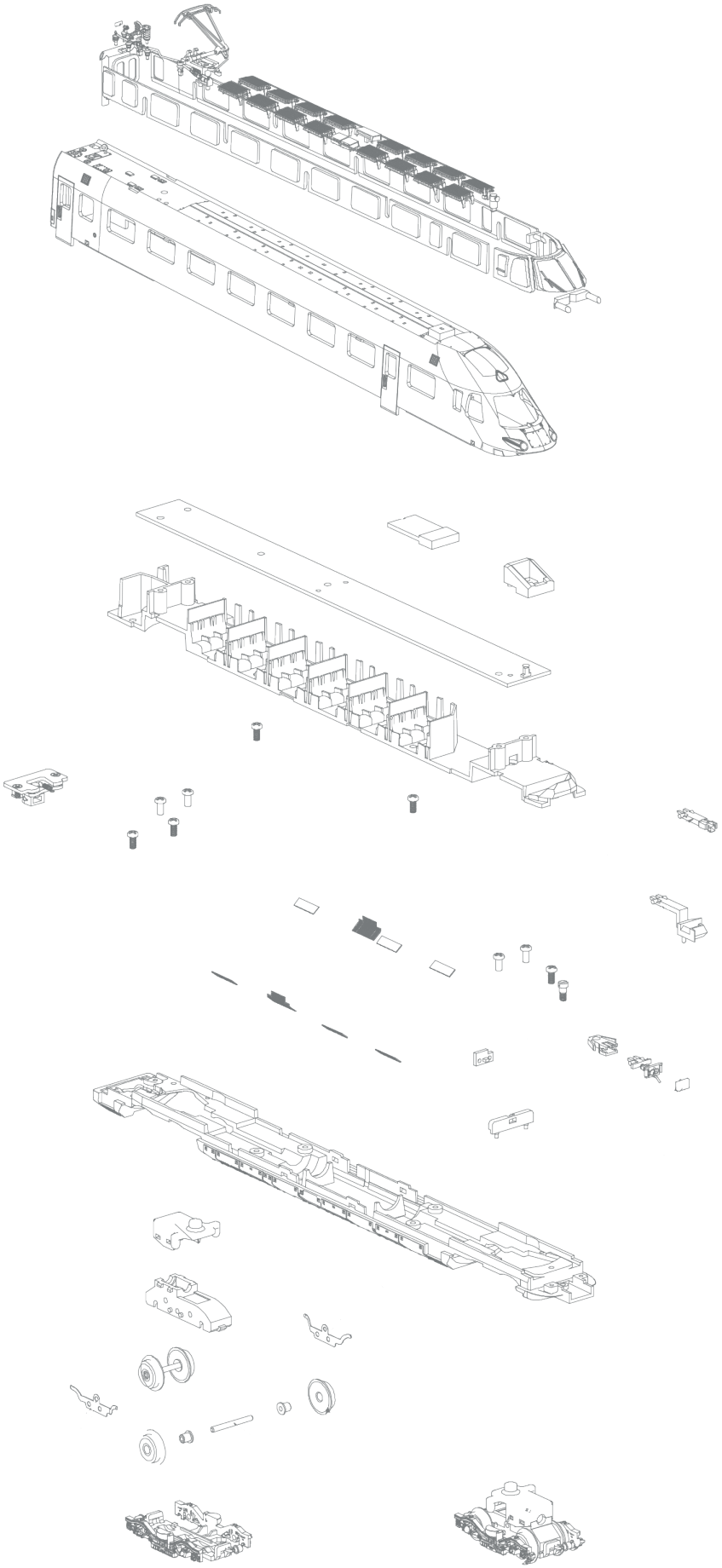

MU-N-T403xx ET 403 Spur N Restaurant/Barwagen

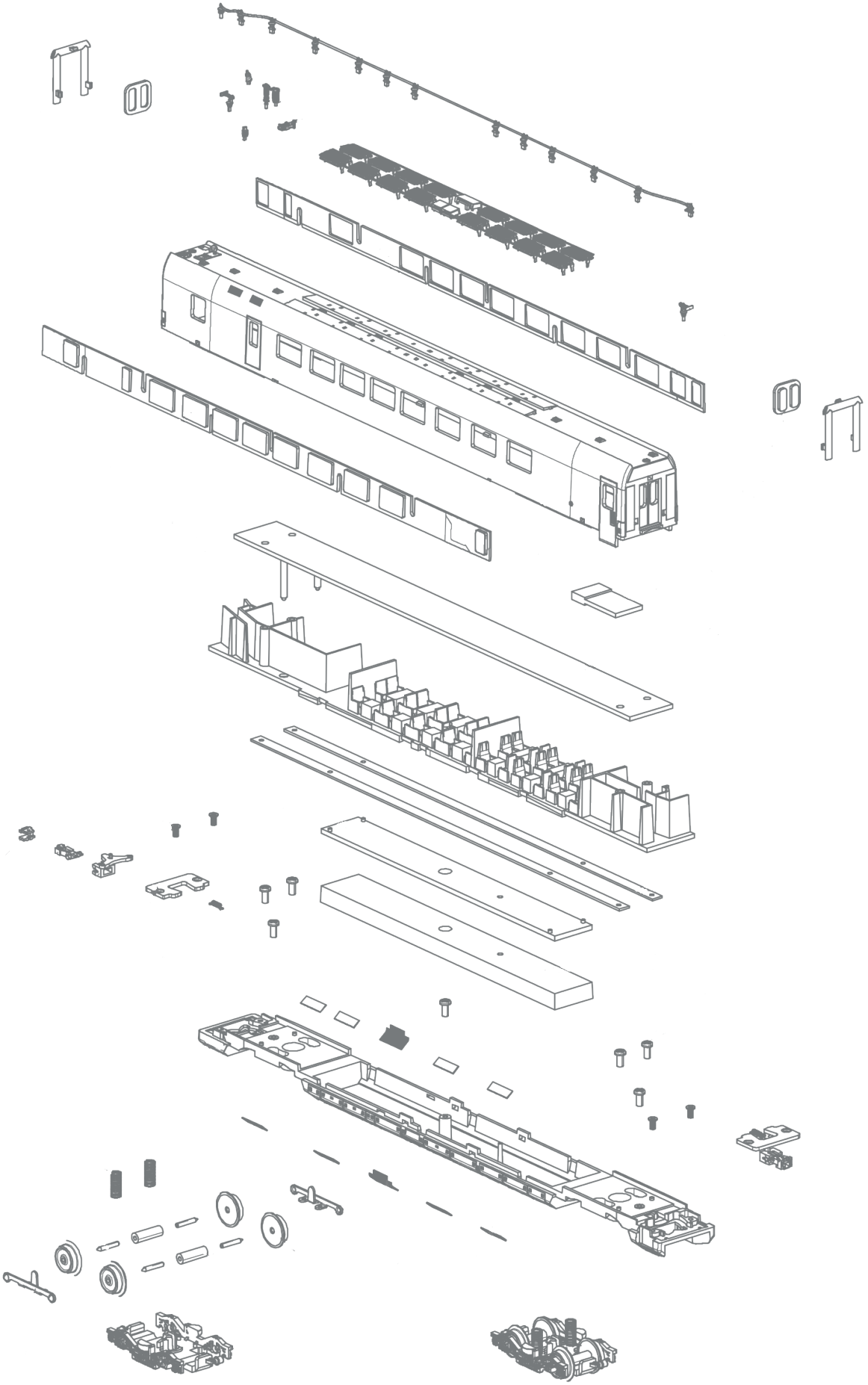
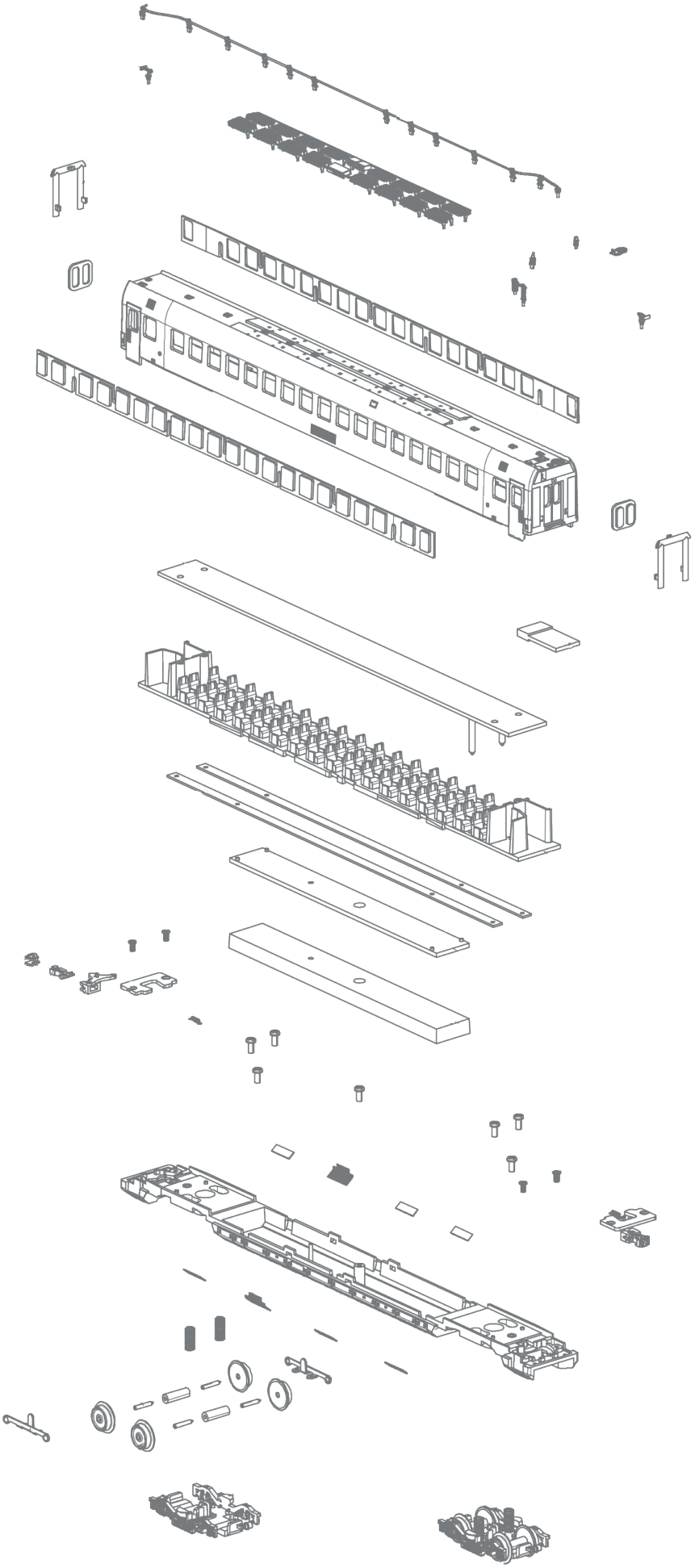
MU-N-T403xx ET 403 Spur N Großraumwagen